Instruções de utilização

HOME DELUXE
WIR MACHEN DEIN ZUHAUSE

Sofá modular ORLENA



Manual de instruções original

Desenhado na Alemanha

IMPORTANTE:
GUARDE PARA CONSULTA FUTURA.
LEIA ATENTAMENTE!

Índice

1. Geral ... 3
1. Visão geral do produto ... 3
1.2. Informações gerais ... 3
1.3. Garantia ... 3
2. Informações sobre as instruções de utilização ... 4
2. Disponibilidade das instruções de utilização ... 4
2. Grupos-alvo das instruções de utilização ... 4
2. Informações sobre a tradução ... 4
2. Explicação dos símbolos ... 4
2. Informações gerais sobre as instruções de utilização ... 5
2. Utilização conforme a destinação ... 5
2. Instruções gerais de segurança ... 5
3. Características do produto ... 6
3. Dados técnicos ... 6
3.2. Descrição do produto ... 9
4. Conteúdo da embalagem ... 10
5. Montagem ... 12
5.1. Instruções de segurança ... 12
5.2. Estrutura do produto ... 12
6. Utilização ... 21
6. Instruções de segurança ... 21
6.2. Primeira utilização ... 21
6.3. Operação ... 21
6. Local de armazenamento ... 21
7. Resolução de problemas ... 22
8. Limpeza e manutenção ... 23
8. Instruções de segurança ... 23

9. Desmontagem 23
9.1. Instruções de segurança 23
10. Eliminação 23
10. Instruções gerais 23

Prezado cliente,

Muito obrigado por ter escolhido um produto da **Home Deluxe GmbH**. Desejamos-lhe muita satisfação com o seu novo sofá modular ORLENA.

As instruções de utilização ajudam-no na montagem, colocação em funcionamento, utilização e manutenção do produto. As instruções de utilização e as instruções de segurança devem ser lidas com atenção e na íntegra. Respeite estas instruções para evitar perigos.

1. Informações

1.1. Visão geral do produto

Sofá modular ORLENA		*ID do artigo:* 25142		*ID da variante:* 60513
	Pacote 1	*Pacote 2*	*Pacote 3*	*Pacote 4*
ID do artigo:	25135	25146	25136	25137
ID da variante:	60506	60536	60507	60508

	Pacote 5	*Pacote 6*	*Pacote 7*	*Pacote 8*	*Módulo individual*
ID do artigo:	25138	25139	25140	25141	25143
ID da variante:	60509	60510	60511	60512	60528

1.2. Informações gerais

Para satisfazer as nossas exigências, melhoramos constantemente a qualidade, simplificamos a montagem e o manuseamento ou adaptamos os produtos aos desejos dos clientes. Devido a estas alterações, a versão atual do manual de instruções encontra-se na nossa página inicial.

O termo «produto» é utilizado no manual de instruções para o «sofá modular ORLENA».

1.3. Garantia

Existem os direitos legais de responsabilidade por defeitos e garantia a partir da data de compra.
A Home Deluxe GmbH não se responsabiliza por danos resultantes do não cumprimento do manual de instruções. Reclamações resultantes de montagem ou utilização incorreta estão excluídas da garantia. Em caso de defeitos no produto, contacte o nosso serviço de apoio ao cliente por escrito, indicando o nome do produto, o número de série e uma fotografia da placa de identificação:

Home Deluxe GmbH
Schanzeweg 2
32312 Lübbecke
Alemanha
Tel.: +49 (0)5743 6181-0
www.home-deluxe-gmbh.de

Se tiver mais perguntas, o nosso serviço de apoio ao cliente está à sua disposição através do formulário de contacto.

2. Informações sobre o manual de instruções

2.1. Disponibilidade das instruções de utilização

As instruções de utilização fazem parte integrante do produto e devem ser guardadas na íntegra e nas proximidades do produto.

2.2. Destinatários das instruções de utilização

As instruções de utilização devem ser lidas e respeitadas por todas as pessoas envolvidas em qualquer uma das seguintes atividades ou na utilização do produto:

- Desembalagem
- Montagem/instalação
- Colocação em funcionamento/operação
- Manutenção / verificação / cuidados
- Resolução de problemas / reparação
- Eliminação

2.3. Informações sobre a tradução

O manual de instruções original foi redigido em alemão. Todas as outras versões linguísticas disponíveis são traduções da versão alemã.

2.4. Explicação dos símbolos

Símbolo	Explicação dos símbolos
	**AVISO** O símbolo indica os perigos potenciais que podem causar ferimentos graves ou morte. Antes de executar o passo de montagem ou utilização correspondente, é necessário ler a indicação correspondente.
	**INFORMAÇÃO/AVISO** O símbolo fornece informações importantes e indica danos materiais. Observe-as antes de executar a etapa de montagem ou utilização correspondente, para compreender os problemas e evitar danos.
	**Utilizar apenas em interiores** O símbolo indica que o produto só deve ser utilizado em ambientes internos.
	**Leia as instruções de utilização** O símbolo indica que as instruções de utilização devem ser lidas atentamente antes da montagem/instalação e/ou utilização do aparelho.
	**Manter em local seco** O símbolo indica que o produto deve ser mantido seco.
	**Frágil** O símbolo indica que o produto é frágil.

2.5. Informações gerais sobre o manual de instruções

As instruções de utilização referem-se ao sofá modular ORLENA. Contêm informações importantes sobre a montagem, o funcionamento, a manutenção e a limpeza. As instruções de utilização, em especial as instruções de segurança, devem ser lidas atentamente antes de utilizar o produto. Guarde as instruções de utilização num local seguro. Utilize o produto apenas conforme descrito nas instruções de utilização, para evitar acidentes ou danos. Se passar o produto a terceiros, entregue também estas instruções de utilização.

2.6. Utilização conforme a destinação

O produto é de alta qualidade, duradouro e destinado ou adequado exclusivamente para uso privado em condições normais e razoáveis. Além disso, o nosso produto **não** se destina a uso comercial. O uso comercial só é permitido com a autorização por escrito da Home Deluxe GmbH.
O produto é um móvel estofado destinado ao uso em áreas residenciais. O uso em áreas externas e úmidas não está de acordo com a sua finalidade e, portanto, não é permitido.
Utilize o produto apenas conforme descrito neste manual de instruções. Qualquer outra utilização é considerada indevida e pode causar danos materiais ou pessoais. O fabricante não se responsabiliza por danos causados ou resultantes de uma utilização indevida ou incorreta.

2.7. Instruções gerais de segurança

Instruções gerais de segurança



- O manuseamento incorreto pode causar danos pessoais e materiais consideráveis.
- Monte o produto **apenas** se o conteúdo da embalagem estiver completo e em perfeitas condições.
- Certifique-se de que todas as peças estão intactas e montadas corretamente. A montagem incorreta pode causar ferimentos. Peças danificadas podem afetar a segurança e o funcionamento.
- O equipamento de proteção instalado pelo fabricante não deve ser removido.
- Coloque o produto apenas sobre uma superfície segura, plana e firme.
- Não faça alterações no produto.
- Verifique regularmente a fixação.
- Mantenha o produto sempre seco e longe de líquidos.
- As reparações só podem ser realizadas após consulta ao serviço de apoio ao cliente e de acordo com as instruções, caso contrário, todos os direitos de garantia serão anulados.

Perigo para crianças



- Mantenha as crianças afastadas dos materiais de embalagem. Existe risco de asfixia, entre outros!
- Mantenha as crianças afastadas do local de montagem durante a montagem do produto. A embalagem contém peças pequenas que podem ser engolidas ou causar ferimentos graves.
- **Perigo de tombamento!** O produto não é um brinquedo infantil, nem uma parede de escalada ou equipamento desportivo. Os elementos individuais do produto podem tombar se forem submetidos a uma carga unilateral, o que pode resultar em morte.
- As crianças podem ferir-se ao brincar com o produto ou ao puxar o produto para cima.
- Explique às crianças como utilizar corretamente o produto e nunca as deixe sem supervisão enquanto brincam.
- Certifique-se de que as crianças pequenas não colocam peças pequenas na boca.

Risco de ferimentos
O manuseamento incorreto do produto pode causar ferimentos



- Não faça alterações estruturais no produto. Para qualquer alteração, é necessária a autorização por escrito do fabricante e a execução de acordo com as instruções.
- Em caso de danos, o produto não deve ser utilizado. As peças danificadas devem ser reparadas ou substituídas por peças de reposição originais.
- Certifique-se de que o produto está instalado de forma fixa e permanente para evitar ferimentos.

Risco de danos



- O manuseamento incorreto do produto pode causar danos.
- Não abra a embalagem com objetos pontiagudos (por exemplo, facas, tesouras ou similares), pois isso pode danificar o produto. Tenha cuidado ao abrir.
- Não utilize o produto perto de fontes de calor ou chamas abertas.
- Proteja o produto da luz direta e da radiação solar.
- Para evitar descoloração do tecido, o produto deve ser colocado a pelo menos 40 cm de radiadores e quaisquer fontes de calor.
- Não coloque o produto diretamente contra uma parede, deve manter uma distância mínima de 30 cm das paredes.

Perigo de explosão



- **Atenção:** Não guarde substâncias facilmente inflamáveis, altamente inflamáveis ou explosivas no interior do produto. As substâncias facilmente inflamáveis podem incendiar-se.

3. Características do produto

3.1. Dados técnicos

Sofá modular ORLENA S	
Dimensões totais (L x A x P)	204 x 75 x 98 cm
Dimensões do sofá de canto (L x A x P)	102 x 75 x 98 cm
Dimensões do apoio de braço (L x A x P)	34 x 75 x 98 cm
Altura do assento	37
Profundidade do assento	68
Largura do assento	68 cm
Altura dos pés	3 cm
Capacidade de carga máxima por elemento	120 kg
Densidade da espuma	35 kg/m³
Resistência à abrasão	10.000 ciclos de abrasão
Cor	Antracite
Sofá de canto Assento	12 kg

Sofá modular ORLENA S	
Sofá de canto Encosto	13,5 kg
Apoio de braço	9,5 kg

Sofá modular ORLENA M	
Dimensões totais (L x A x P)	306 x 75 x 98 cm
Dimensões do sofá de canto (L x A x P)	102 x 75 x 98 cm
Dimensões do sofá central (L x A x P)	102 x 75 x 98 cm
Dimensões do apoio de braço (L x A x P)	34 x 75 x 98 cm
Altura do assento	37
Profundidade do assento	68
Largura do assento (sofá de canto)	68 cm
Largura do assento (sofá central)	102 cm
Altura dos pés	3 cm
Capacidade máxima por elemento	120 kg
Densidade da espuma	35 kg/m³
Resistência à abrasão	10.000 ciclos de abrasão
Cor	Antracite
Sofá de canto Assento esquerdo/direito	12 kg
Sofá central Assento	15 kg
Apoio de braço	9,5 kg
Sofá de canto Encosto esquerdo/direito	13,5 kg
Sofá central, otomano Encosto	13,5 kg

Sofá modular ORLENA L esquerda/direita	
Dimensões totais (L x A x P)	204 x 75 x 148 cm
Dimensões do sofá de canto (L x A x P)	102 x 75 x 98 cm
Dimensões da otomana (L x A x P)	102 x 75 x 148 cm
Dimensões do apoio de braço (L x A x P)	34 x 75 x 98 cm
Altura do assento	37
Profundidade do assento	68
Largura do assento otomano	115 cm
Largura do assento (sofá de canto)	68
Altura dos pés	3
Capacidade máxima por elemento	120 kg
Densidade da espuma	35 kg/m³
Resistência à abrasão	10.000 ciclos de abrasão
Cor	Antracite
Sofá de canto Assento esquerdo/direito	12 kg
Pufe Assento	24 kg
Apoio de braço	9,5 kg
Sofá de canto Encosto esquerdo/direito	13,5 kg
Sofá central, otomano Encosto	13,5 kg

Sofá modular ORLENA XL esquerdo/direito	
Dimensões totais (L x A x P)	306 x 75 x 148 cm
Dimensões do sofá de canto (L x A x P)	102 x 75 x 98 cm
Dimensões da otomana (L x A x P)	102 x 75 x 148 cm
Dimensões do apoio de braço (L x A x P)	34 x 75 x 98 cm
Altura do assento	37
Profundidade do assento	68
Largura do assento otomano	115 cm
Largura do assento (sofá de canto)	68
Largura do assento (sofá central)	102
Altura dos pés	3 cm
Capacidade máxima por elemento	120 kg
Densidade da espuma	35 kg/m³
Resistência à abrasão	10.000 ciclos de abrasão
Cor	Antracite
Sofá de canto Assento esquerdo/direito	12 kg
Sofá central Assento	15 kg
Pufe Assento	24 kg
Apoio de braço	9,5 kg
Sofá de canto encosto esquerdo/direito	13,5 kg
Sofá central, otomano Encosto	13,5 kg

3.2. Descrição

O sofá modular ORLENA - a sua solução elegante e flexível para uma vida moderna. Este sofá versátil combina um design elegante com um conforto excecional e adapta-se facilmente às suas necessidades individuais.

Com várias opções de configuração, o sofá ORLENA oferece-lhe a liberdade de criar o seu ambiente de estar como desejar. Graças à sua fácil conversão, pode organizar os módulos de forma flexível e reajustá-los a qualquer momento, o que o torna especialmente prático para espaços pequenos ou situações de mudança. O elegante sofá em antracite integra-se harmoniosamente em qualquer ambiente e, graças ao seu design moderno em veludo, torna-se um verdadeiro destaque na sua casa. A profundidade confortável do assento e o estofamento de alta qualidade garantem um conforto agradável, ideal para passar horas relaxantes. Ao mesmo tempo, a qualidade robusta dos materiais garante uma longa vida útil, para que possa desfrutar do seu sofá por muitos anos.

Crie uma casa flexível e elegante com o sofá modular ORLENA. Encomende hoje mesmo e desfrute do máximo conforto e liberdade de design individual!

4. Conteúdo da embalagem

Verifique a embalagem quanto a danos externos no momento da entrega. Além disso, imediatamente após a desembalagem, verifique se o conteúdo da entrega está completo e se o produto e todos os componentes estão em perfeito estado. Monte o produto apenas se o conteúdo da entrega estiver completo e sem danos.

Variante esquerda XL

N.º	Descrição	Quantidade	Imagem
1.	Encosto esquerdo/central	2	
2.	Assento central	1	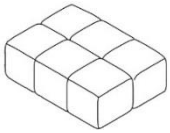
3.	Assento esquerdo	1	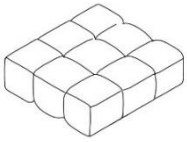
4.	Assento direito	1	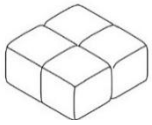
5.	Apoio de braço	1	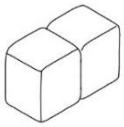
6.	Encosto direito	1	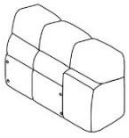

Variante direita XL

N.º	Descrição	Quantidade	Imagem
1	Encosto direito/central	2	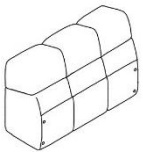
2	Assento central	1	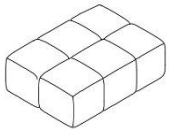
3	Assento direito	1	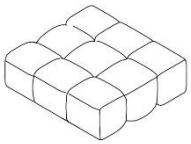
4	Assento esquerdo	1	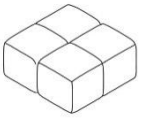
5	Apoio de braço	1	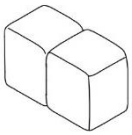
6	Encosto esquerdo	1	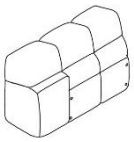

Acessórios (um por sofá)

N.	Descrição	Imagem	Quantidade
A.	Parafuso longo		16
B.	Arruela		16
C.	Porca		16
D.	Chave inglesa		1
E.	Pés de nivelamento		13
F.	Parafuso com perno M8 x 25		4
G.	Conector de dobradiça		2
H.	Chave Allen		1

5. Montagem

5.1. Instruções de segurança

Todas as informações relativas à segurança e saúde devem ser lidas.

Risco de ferimentos
O manuseamento incorreto durante a montagem pode causar ferimentos

- Imediatamente após a abertura da embalagem, verifique se o conteúdo está completo e se o produto e todas as peças estão em perfeito estado.
- Monte o produto **apenas** se o conteúdo da embalagem estiver completo e em perfeitas condições.
- Coloque o produto apenas sobre uma superfície segura, plana e firme.
- Erros de operação, erros de montagem ou danos causados pela montagem estão excluídos da garantia.
- São necessárias pelo menos 2 pessoas para montar o produto.
- Utilize roupa de proteção, como calçado de segurança e luvas de proteção, durante a montagem.
- **Informamos que a Home Deluxe GmbH não se responsabiliza por quaisquer custos de montagem ou serviços técnicos, tais como custos de eletricista ou custos semelhantes de especialistas.**

5.2. Montagem do produto

O produto é entregue desmontado e é fácil de montar. Siga atentamente as instruções de montagem. Em caso de não cumprimento, o funcionamento e a segurança do produto não são garantidos.

Ferramentas necessárias

	X-ato		Fita métrica
	Chave Allen	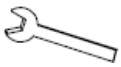	Chave de fendas

Nota

- As instruções a seguir devem ser lidas com atenção.
- Durante a montagem, alguns componentes têm de ser inclinados. Ao inclinar, certifique-se de que estes assentam sobre uma superfície macia (por exemplo, um cobertor), para evitar danos no revestimento.
- Monte o produto na posição em que será utilizado.
- Para mudar o produto para outra posição, os módulos devem ser separados. Quando o produto estiver na posição pretendida, os módulos podem ser novamente ligados.

Montagem da variante esquerda XL

Ilustração	Etapa de montagem
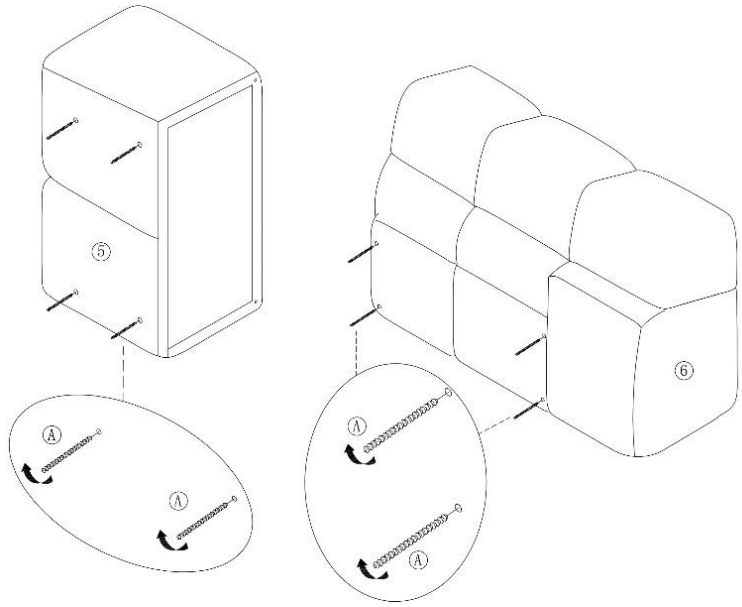	**Passo 1:** - Enrosque os parafusos **(A)** nos orifícios previstos no apoio de braço **(5)** e no encosto direito **(6)**.
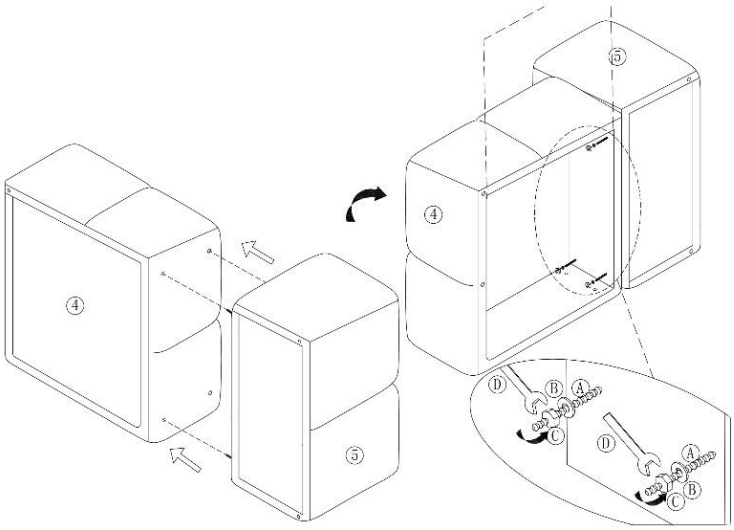	**Passo 2:** - Encaixe o assento direito **(4)** no apoio de braço **(5)**. - Prenda os componentes **(4), (5)** com os parafusos **(A)**, arruelas **(B)** e porcas **(C)**.

Ilustração	Etapa de montagem
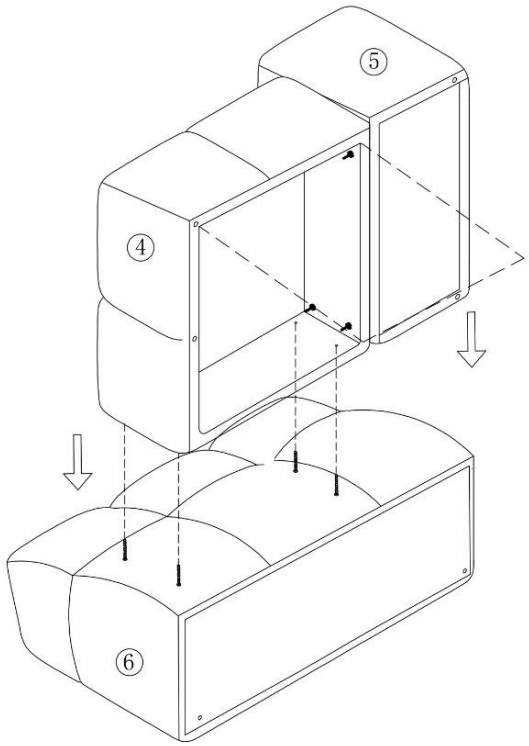	**Passo 3:** - Insira os componentes **(4)** e **(5)** no encosto direito **(6)**.
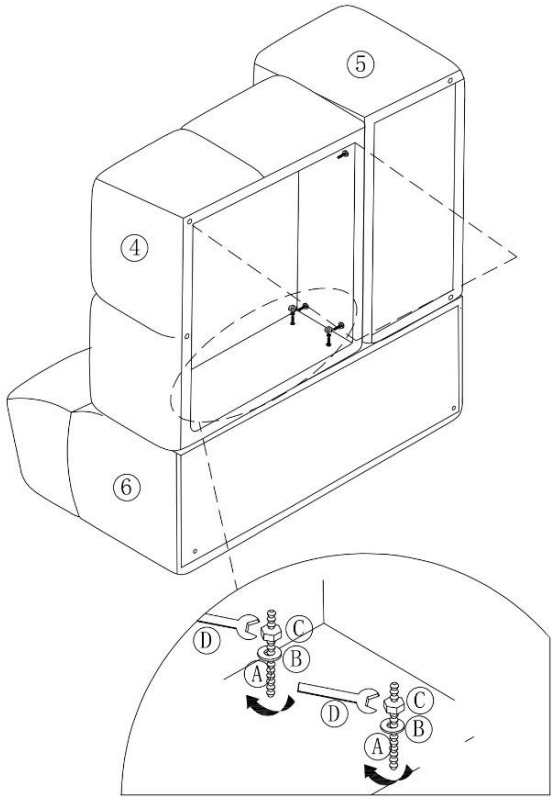	**Passo 4:** - Fixe os componentes **(4)**, **(5)** e **(6)** com os parafusos **(A)**, arruelas **(B)** e porcas **(C).**

Ilustração	Etapa de montagem
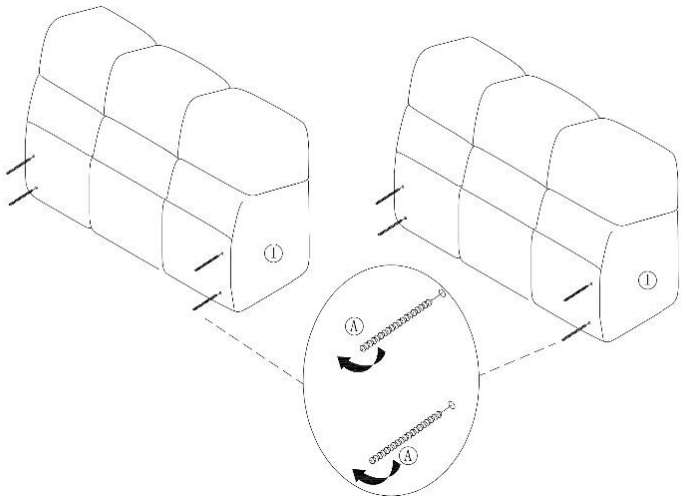	**Passo 5:** - Aparafuse os parafusos **(A)** no encosto esquerdo/central **(1)**.
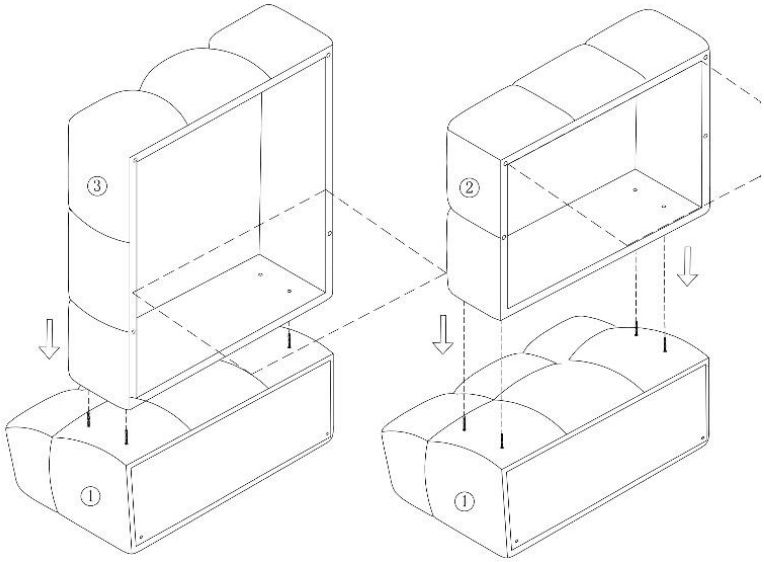	**Passo 6:** - Junte os componentes **(2)** e **(1)**, bem como **(3)** e **(1)**.
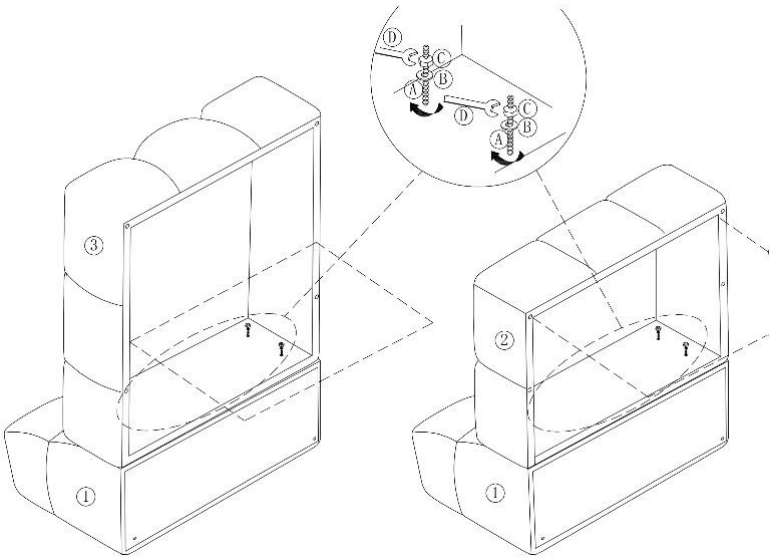	**Passo 7:** - Fixe os componentes com os parafusos **(A)**, arruelas **(B)** e porcas **(C)**.

Ilustração	Etapa de montagem
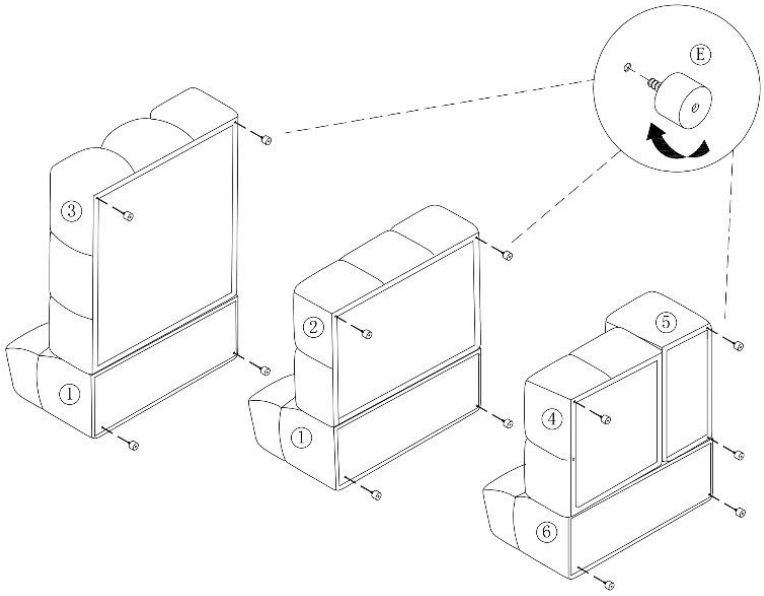	**Passo 8:** - Gire os pés niveladores **(E)**.
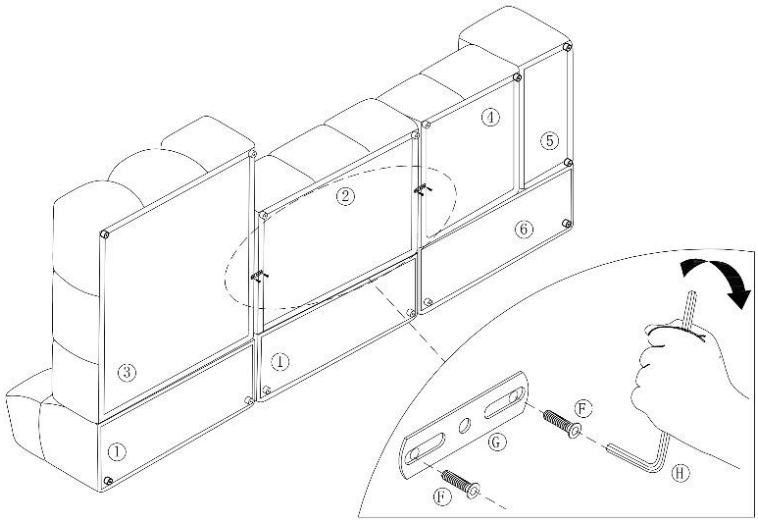	**Passo 9:** - Ligue os módulos com o conector articulado **(G)** e fixe-os com os parafusos **(F)**.
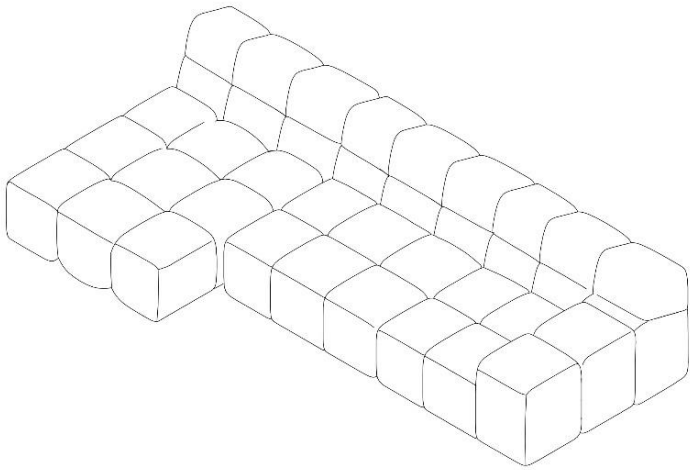	**Passo 10:** - Produto totalmente montado.

Montagem da variante direita XL

Figura	Etapa de montagem
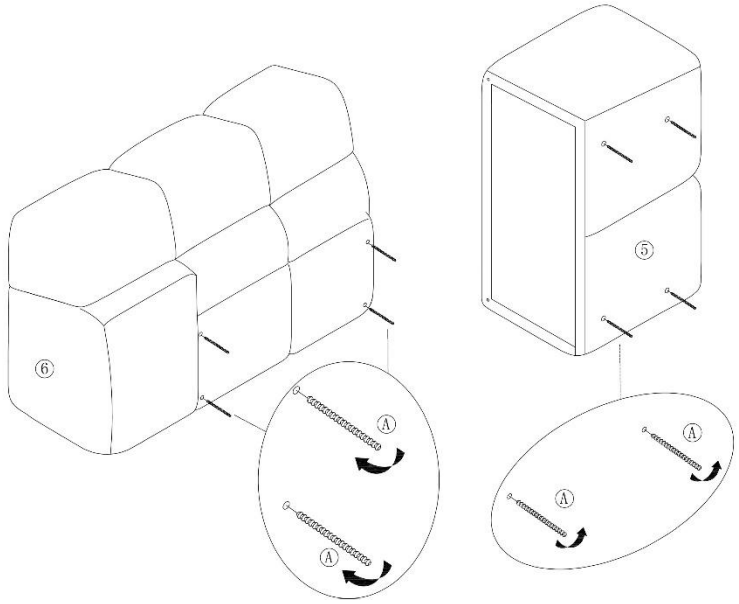	**Passo 1:** - Enrosque os parafusos **(A)** nos orifícios previstos no apoio de braço **(5)** e no encosto esquerdo **(6)**.
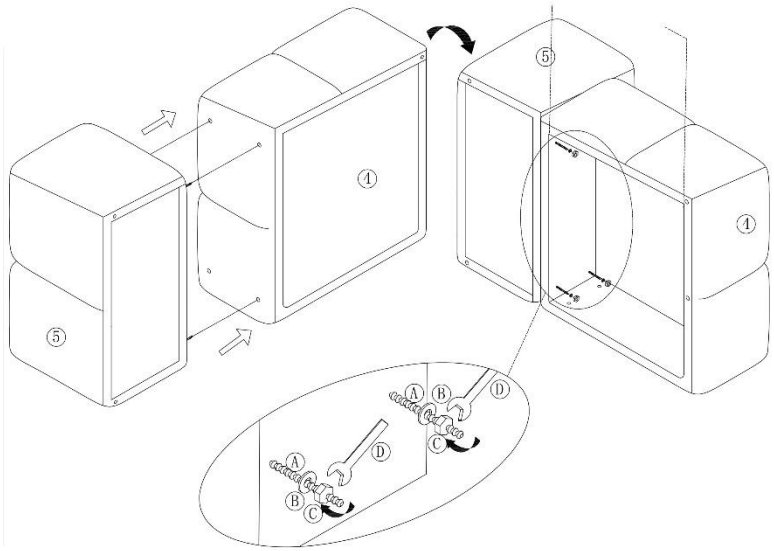	**Passo 2:** - Encaixe o assento esquerdo **(4)** no apoio de braço **(5)**. - Fixe os componentes **(4), (5)** com os parafusos **(A)**, arruelas **(B)** e porcas **(C)**.

Figura	Etapa de montagem
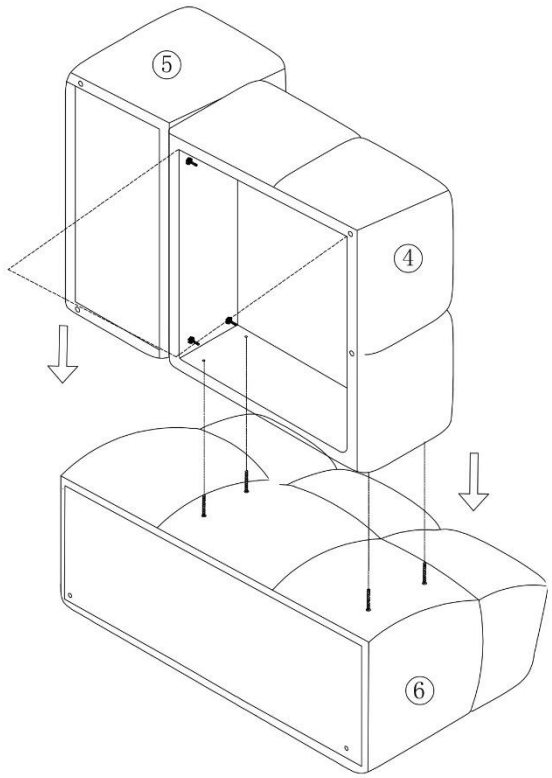	**Passo 3:** - Coloque os componentes **(4)** e **(5)** no encosto esquerdo **(6)**.
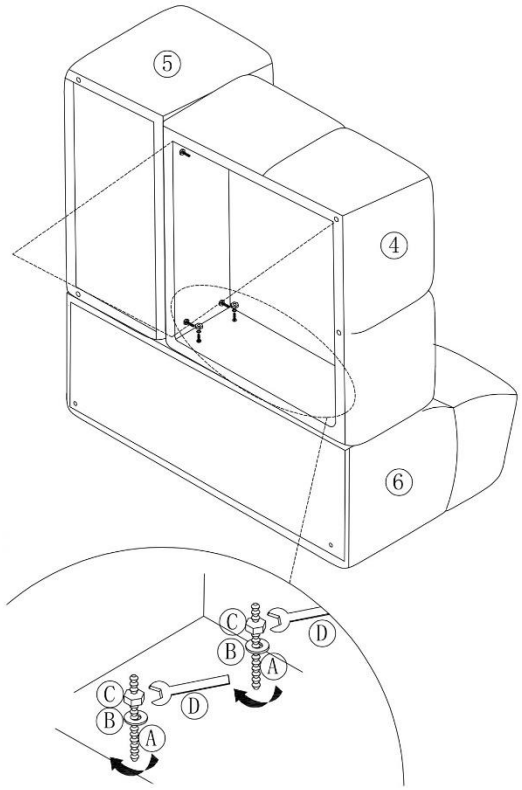	**Passo 4:** - Prenda os componentes **(4)**, **(5)** e **(6)** com os parafusos **(A)**, arruelas **(B)** e porcas **(C).**

Figura	Etapa de montagem
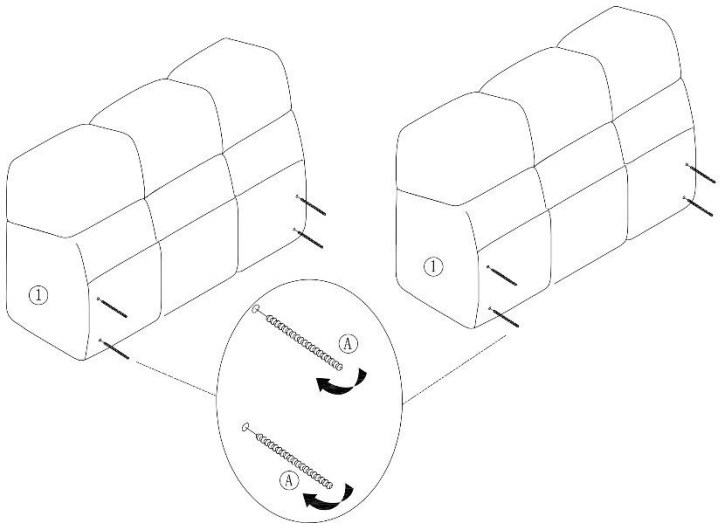	**Passo 5:** - Aperte os parafusos **(A)** no encosto direito/central **(1)**.
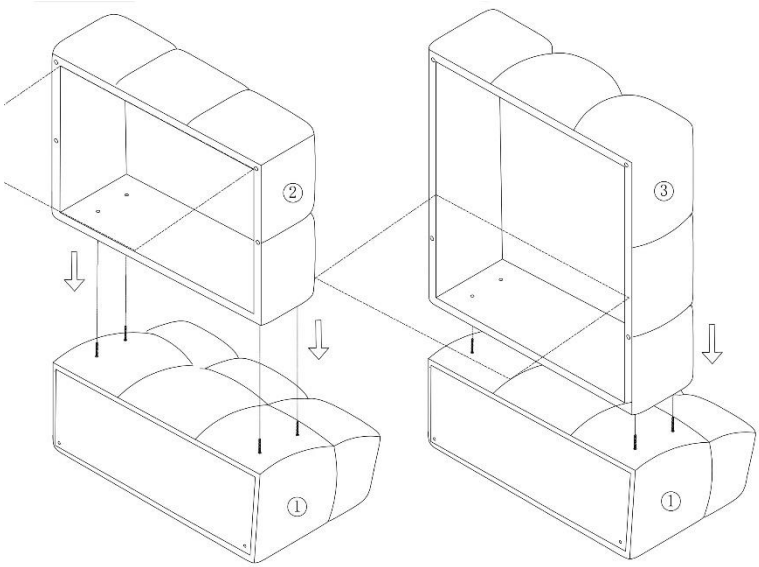	**Passo 6:** - Junte os componentes **(2)** e **(1)**, bem como **(3)** e **(1)**.
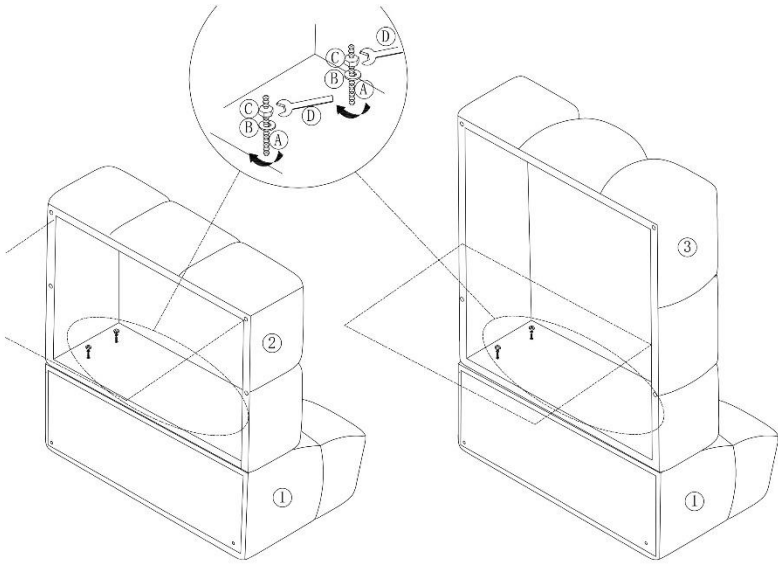	**Passo 7:** - Fixe os componentes com os parafusos **(A)**, arruelas **(B)** e porcas **(C)**.

Figura	Etapa de montagem
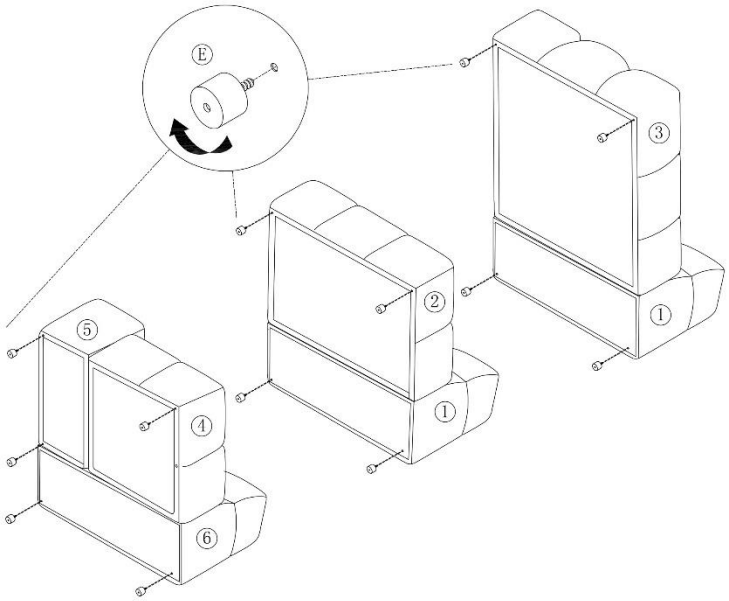	**Passo 8:** - Gire os pés niveladores **(E)**.
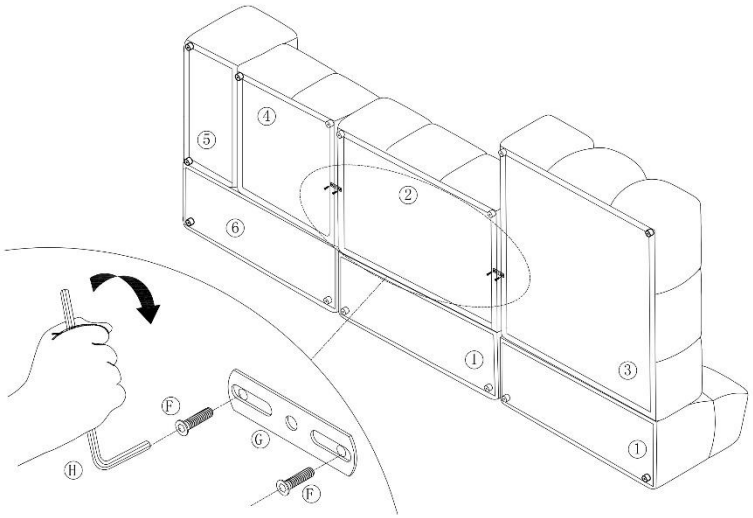	**Passo 9:** - Ligue os módulos com o conector articulado **(G)** e fixe-os com os parafusos **(F)**.
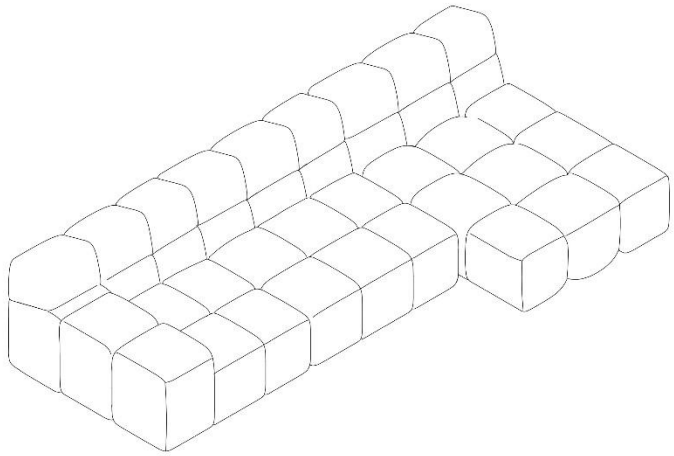	**Passo 10:** - Produto totalmente montado.

6. Aplicação

6.1. Instruções de segurança

As seguintes informações de segurança e saúde devem ser lidas com atenção.

Risco de ferimentos
O manuseamento incorreto durante o funcionamento pode causar ferimentos



- Não utilize um produto danificado.
- Não altere o produto.
- **Risco de tombamento e queda!** O produto não é um brinquedo infantil, nem uma parede de escalada ou equipamento desportivo. Os elementos individuais do produto podem tombar se forem submetidos a uma carga unilateral, o que pode resultar em morte.
- As crianças podem ferir-se ao brincar com o produto ou ao puxar-se para cima dele.
- **Perigo de tombamento e queda!** Não se coloque em cima do estofamento do assento.
- **Perigo de tombamento e queda!** Não se sente nos apoios laterais.
- **Perigo de tombamento e queda!** Não se sente no estofamento do encosto.
- **Perigo de asfixia!** Certifique-se de que não há crianças nem animais escondidos no interior dos módulos.
- Verifique o produto antes de cada utilização, para ver se tem danos visíveis.
- Verifique regularmente as ligações e a fixação.

6.2. Primeira utilização

Antes da primeira utilização, verifique se o produto apresenta danos. O produto só deve ser utilizado se estiver em perfeitas condições.

6.3. Funcionamento

Antes de utilizar o produto, verifique

- o seu estado correto.
- que os módulos estejam firmemente conectados.

6.4. Armazenamento



- Armazene o produto exclusivamente em locais secos, protegidos das intempéries e bem ventilados.

7. Resolução de problemas

Se ocorrerem as seguintes avarias durante o funcionamento, verifique as causas de avaria na tabela seguinte. Se a avaria não puder ser resolvida com as medidas indicadas, desligue o produto.

Falha	Possível causa	Solução
O produto balança ou vibra	- O produto está sobre uma superfície irregular - Os parafusos de fixação soltaram-se - As fixações (grampos) soltaram-se - O produto está a ser submetido a uma carga excessiva	- Coloque o produto sobre uma superfície plana - Aperte os parafusos de fixação - Volte a ligar os módulos - Respeite os limites de carga

Se ocorrer outro problema com o produto, entre em contacto connosco.

Hinweis zur Pillbildung:
Pills entsteht, wenn die Fasern des Möbelbezugs sich zusammenziehen und zu einem Knoten werden. Sie wird darum auch als Knötchenbildung oder Pilling betitelt und zählt zu den natürlichen Abnutzungserscheinungen. Daher ist sie kein Hinweis auf eine minderwertige Qualität, sondern ein Ergebnis alltäglicher Belastungen. Die Haltbarkeit des Bezugsstoffes wird hierdurch nicht beeinträchtigt, da die Pills lediglich aus losen Fasern gebildet werden.

Wie sollte man Pillbildung am besten entfernen?

- Fusselrolle
- Fusselbürste
- Pilling-Rasierer

Hinweis zur legeren Polsterung:
Um es sich besonders kuschelig und bequem zu machen, eignet sich eine legere Polsterung. Die Polsterung passt sich nach Ihrer Körperform an. Durch das Einsinken auf Ihrem Sessel, ist die Belastung im Vergleich zum klassischen Polsterstoff stärker und es kommt zu Wellen- / Faltenbildung. Dabei handelt es sich um eine warentypische Eigenschaft und um keinen Mangel.

Knötchenbildung, Pillbildung, sowie Faltenbildung sind keine Qualitätsmängel und sind von der Reklamation ausgeschlossen.

8. Limpeza e manutenção

8.1. Instruções de segurança

Risco de ferimentos
O manuseamento incorreto durante o funcionamento pode causar danos



- Remova toda a sujidade o mais rapidamente possível. (quanto mais tempo esperar, mais difícil será remover a sujidade).
- A capa pode ser danificada pela exposição a calor intenso e luz UV.
- Em móveis estofados, o estofamento do assento pode se alterar devido ao uso constante, o que é normal e não constitui motivo para reclamação.
- As almofadas também mudam de forma com o uso constante, o que também não é motivo para reclamação.
- A cor do estofo pode alterar-se devido à abrasão da cor dos tecidos, por exemplo, do tecido de ganga, o que também não constitui motivo para reclamação.
- Durante a utilização do produto, podem ocorrer deformações e vincos.
- Para remover sujidade ou cabelos incómodos, basta aspirar o produto.
- Para evitar danos ao material, utilize um bocal plano ou uma escova macia no aspirador.
- A manutenção regular evita odores persistentes.
- Limpe e cuide do produto regularmente, independentemente de manchas visíveis.
- Não limpe o tecido com um limpador a vapor.
- Para cuidar do tecido, utilize um produto de limpeza adequado para móveis estofados.

9. Desmontagem

9.1. Instruções de segurança

Risco de ferimentos
O manuseamento incorreto durante a desmontagem pode causar ferimentos



- O produto é pesado e de grandes dimensões, sendo necessárias pelo menos 2 pessoas para a desmontagem.
- Proteja o produto contra quedas antes da desmontagem.

A desmontagem do produto deve ser realizada na ordem inversa da montagem. (**ver capítulo Montagem**)

10. Eliminação

10.1. Instruções gerais



- Elimine o produto e todos os componentes de acordo com as disposições locais e nacionais, evitando assim danos ao ambiente.
- As nossas embalagens são fabricadas com materiais ecológicos. Podem ser recicladas e, assim, servir como matérias-primas valiosas. Descarte o material de embalagem (caixas de cartão, embalagens sujas, etc.) separadamente e de forma adequada, de acordo com as normas nacionais em vigor.
- Em caso de dúvidas sobre a eliminação, contacte o fabricante.
- Também pode obter informações sobre a eliminação adequada nos centros de eliminação locais.

Home Deluxe GmbH
Schanzeweg 2
32312 Lübbecke
Alemanha
Tel.: +49 (0)5743 6181-0
www.home-deluxe-gmbh.de

GA-275-00_orlena
2024/11